ZF-Synchroma-Getriebe S 5-24/3 Ausführung für Personenkraftwagen

ZF-Synchromesh Gearbox S 5-24/3 Gearbox version for passenger cars

Boîte de Vitesses Synchronisées ZF S 5-24/3 Exécution pour voitures de tourisme

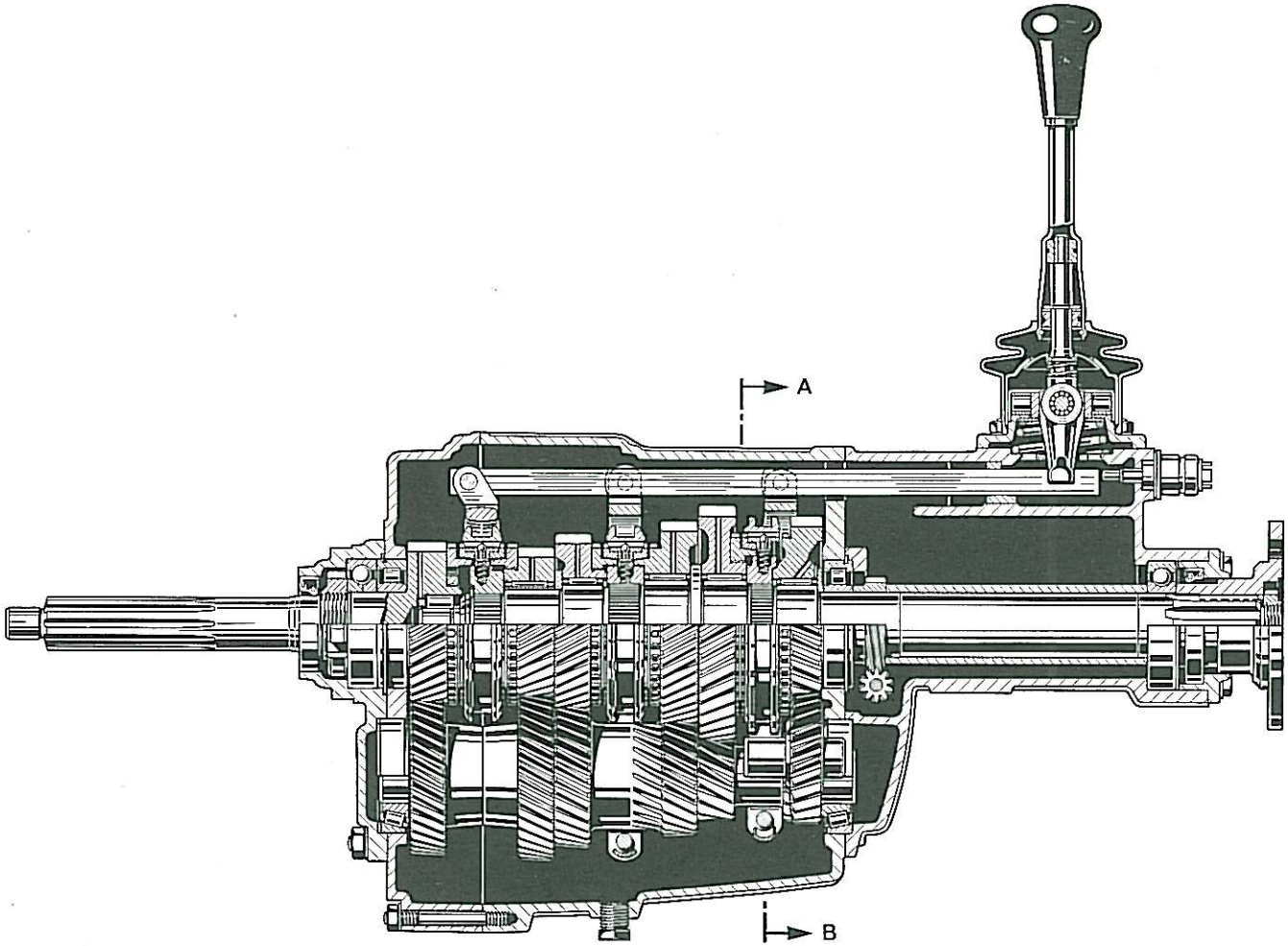

Schnitt A-B

Section A-B

Coupe A-B

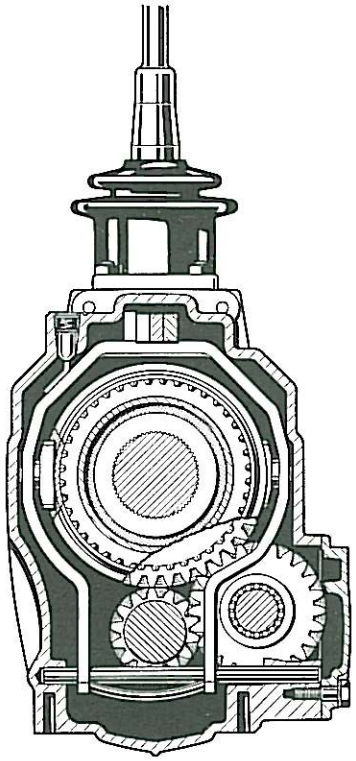

F 42883-1071

ZAHNRADFABRIK FRIEDRICHSHAFEN AG

Technische Änderungen vorbehalten

Subject to modifications

Sous réserve de modifications techniques